Empresa: Automex SAS
Creado Por:
Teléfono:

Datos: 24/03/2023

Contar	Descripción
1	**CM 10-1 A-S-A-E-AQQE E-A-A-N**

Advierta! la foto puede diferir del actual producto

Código: 99087480

Bomba centrífuga de aspiración axial compacta, fiable, horizontal y multietapas con puerto de aspiración axial y puerto de descarga radial. El eje, los impulsores y las cámaras están fabricados en acero inoxidable. Las piezas de entrada y descarga están fabricadas en fundición. El cierre mecánico es de junta tórica y no equilibrado, y posee un diseño especial. La conexión de las tuberías se lleva a cabo por medio de roscas de tubería NPT internas.

La bomba está equipada con un motor asíncrono de 3 fases, refrigerado por ventilador y montado sobre soportes.

Paneles control:
Frequency converter: NONE

Líquido:
Líquido bombeado: Agua
Rango de temperatura del líquido: -20 .. 90 °C
Temperatura del líquido durante el funcionamiento: 20 °C
Densidad: 998.2 kg/m³

Técnico:
Velocidad bomba en el que se basan los datos de la bomba: 3480 rpm
Caudal real calculado: 12.02 m³/h
Caudal nominal: 12 m³/h
Altura resultante de la bomba: 19.73 m
Altura nominal: 19.69 m
Código del cierre: AQQE
Homologaciones: CE,EAC,CURUS,UKCA
Homologaciones para agua potable: WRAS,ACS,NSF61
Tolerancia de curva: ISO9906:2012 3B

Materiales:
Cuerpo hidráulico: Fundición
Carcasa de la bomba: EN-GJL-200
ASTM A48-25A
Impulsor: Acero inoxidable
EN 1.4301
AISI 304

Instalación:
Rango de temperaturas ambientes: -20 .. 55 °C
Presión de trabajo máxima: 10 bar
Presión máxima a la temp. declarada: 10 bar / 90 °C
10 bar / 90 °C

Empresa: Automex SAS
Creado Por:
Teléfono:

Datos: 24/03/2023

Contar	Descripción
1	Tipo de conexión: NPT(F) Tamaño de la conexión de entrada: 1 1/2 inch Tamaño de la conexión de salida: 1 1/2 inch Posición de salida: 12 Datos eléctricos: Normativa de motor: NEMA Tamaño de estructura: 80CB Clase de eficiencia IE: IE3 / NEMA Premium Potencia nominal - P2: 1.1 kW Frecuencia de red: 60 Hz Adecuado para 50/60 Hz: N Tensión nominal: 3 x 208-230YY/440-480Y V Factor de servicio: 1.00 Tensión nominal: 5,2-5,1/2,55-2,65 A Velocidad nominal: 3430-3470 rpm Grado de protección (IEC 34-5): IP55 Clase de aislamiento (IEC 85): F Protección de motor integrada: NONE Cable incluido (Sí/No): N Otros: Posición de caja de conexiones: 12 o´clock Índice de eficiencia mínima, IE min: 0.7 Peso neto: 23.2 kg Peso bruto: 25.7 kg

Empresa: Automex SAS
Creado Por:
Teléfono:

Datos: 24/03/2023

99087480 CM 10-1 A-S-A-E-AQQE E-A-A-N 60 Hz

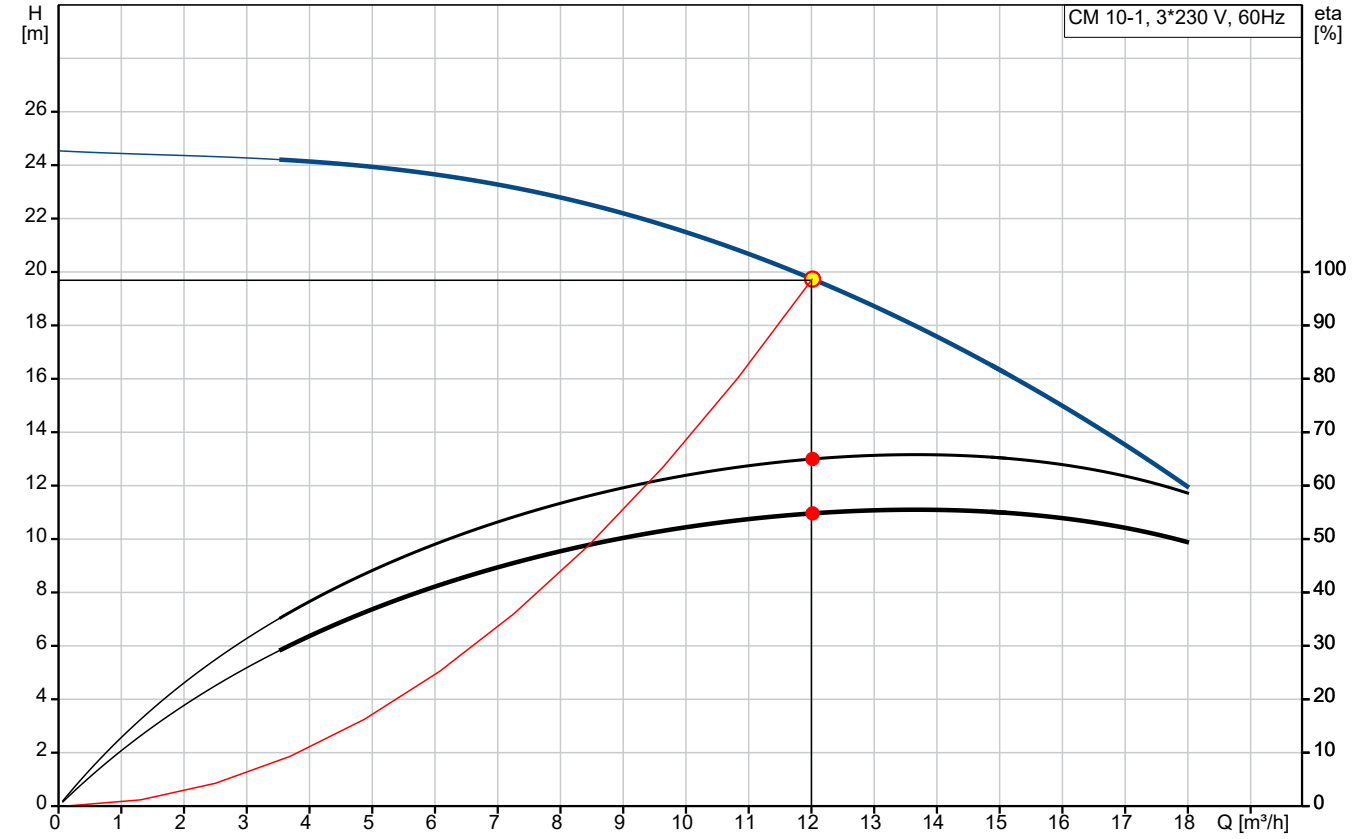

Q = 12.02 m³/h
n = 3484 rpm
Temperatura del líquido durante el funcionamiento = 20 °C
Bomba eta = 65 %

H = 19.73 m
Líquido bombeado = Agua
Densidad = 998.2 kg/m³
Bomb+motor Eta = 54.8 %

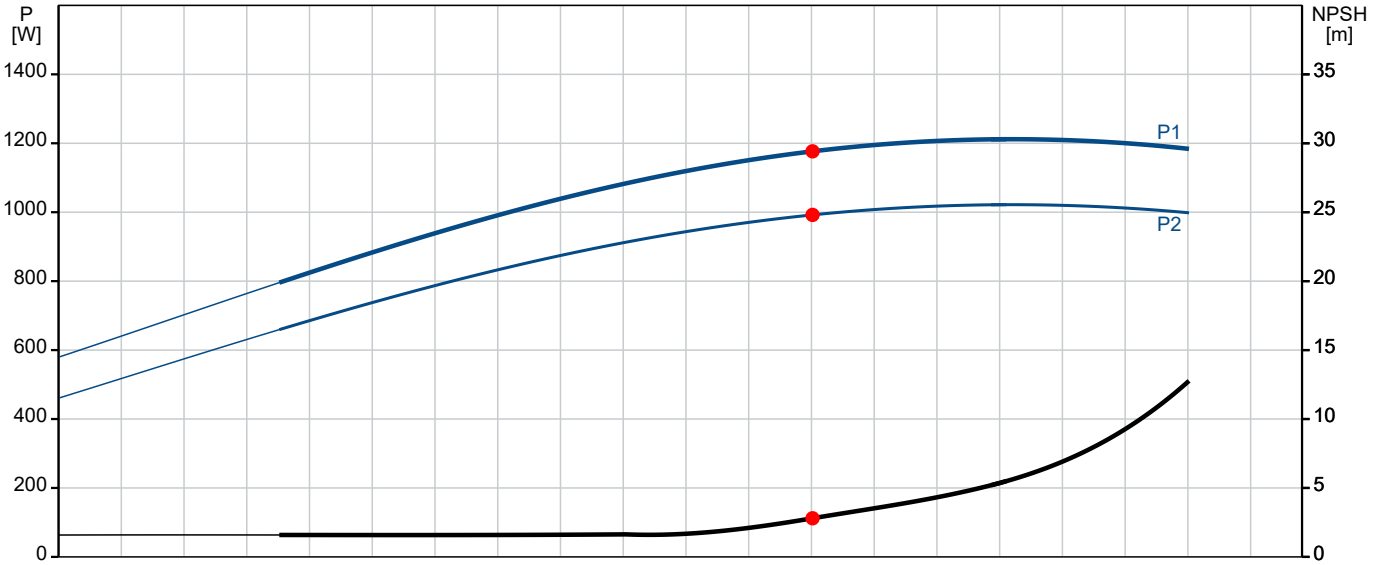

P1 = 1177 W
P2 = 992.2 W
NPSH = 2.8 m

Empresa: Automex SAS
Creado Por:
Teléfono:

Datos: 24/03/2023

Descripción	Valor
Información general:	
Producto::	CM 10-1 A-S-A-E-AQQE E-A-A-N
Código::	99087480
Número EAN::	5712606525867
Precio:	
Técnico:	
Velocidad bomba en el que se basan los datos de la bomba:	3480 rpm
Caudal real calculado:	12.02 m³/h
Caudal nominal:	12 m³/h
Altura resultante de la bomba:	19.73 m
Altura nominal:	19.69 m
Impulsores:	1
Código del cierre:	AQQE
Homologaciones:	CE,EAC,CURUS,UKCA
Homologaciones para agua potable:	WRAS,ACS,NSF61
Tolerancia de curva:	ISO9906:2012 3B
Versión de la bomba:	A
Modelo:	A
Materiales:	
Cuerpo hidráulico:	Fundición
Carcasa de la bomba:	EN-GJL-200
Carcasa de la bomba:	ASTM A48-25A
Impulsor:	Acero inoxidable
Impulsor:	EN 1.4301
Impulsor:	AISI 304
Código de material:	A
Código para caucho:	E
Instalación:	
Rango de temperaturas ambientes:	-20 .. 55 °C
Presión de trabajo máxima:	10 bar
Presión máxima a la temp. declarada:	10 bar / 90 °C
Presión máxima a la temp. declarada:	10 bar / 90 °C
Tipo de conexión:	NPT(F)
Tamaño de la conexión de entrada:	1 1/2 inch
Tamaño de la conexión de salida:	1 1/2 inch
Posición de salida:	12
Código de conexión:	S
Líquido:	
Líquido bombeado:	Agua
Rango de temperatura del líquido:	-20 .. 90 °C
Temperatura del líquido durante el funcionamiento:	20 °C
Densidad:	998.2 kg/m³
Datos eléctricos:	
Normativa de motor:	NEMA
Tamaño de estructura:	80CB
Clase de eficiencia IE:	IE3 / NEMA Premium
Potencia nominal - P2:	1.1 kW
Frecuencia de red:	60 Hz
Adecuado para 50/60 Hz:	N
Tensión nominal:	3 x 208-230YY/440-480Y V
Factor de servicio:	1.00

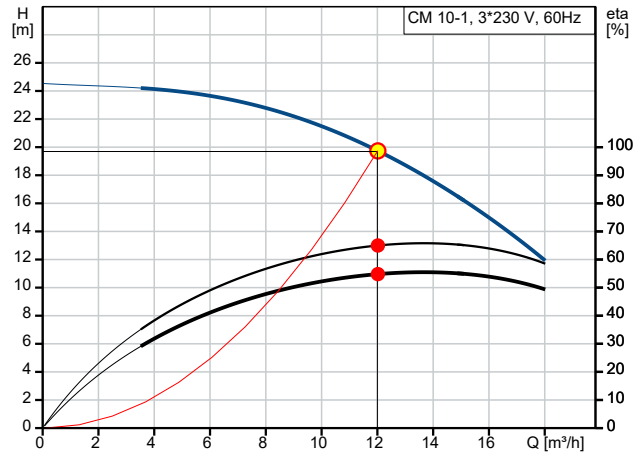

Q = 12.02 m³/h
H = 19.73 m
n = 3484 rpm
Líquido bombeado = Agua
Densidad = 998.2 kg/m³
Bomba eta = 65 %
Bomb+motor Eta = 54.8 %
Temperatura del líquido durante el funcionamiento = 20 °C

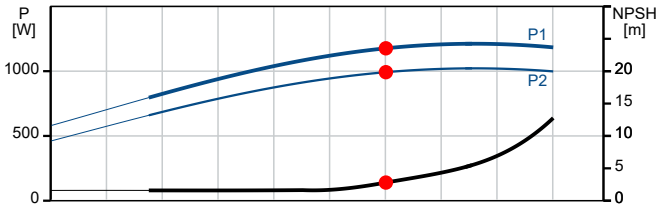

P1 = 1177 W
P2 = 992.2 W
NPSH = 2.8 m

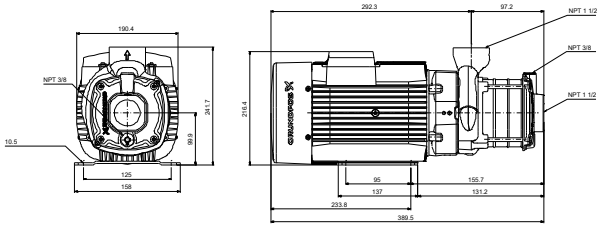

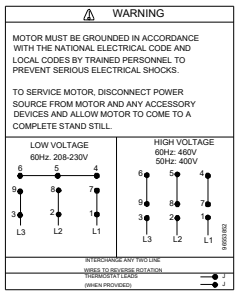

Empresa: Automex SAS
Creado Por:
Teléfono:

Datos: 24/03/2023

Descripción	Valor
Tensión nominal:	5,2-5,1/2,55-2,65 A
Velocidad nominal:	3430-3470 rpm
Grado de protección (IEC 34-5):	IP55
Clase de aislamiento (IEC 85):	F
Protección de motor integrada:	NONE
Cable incluido (Sí/No):	N
Paneles control:	
Convertidor de frecuencia:	NONE
Otros:	
Posición de caja de conexiones:	12 o´clock
Índice de eficiencia mínima, IE min:	0.7
Peso neto:	23.2 kg
Peso bruto:	25.7 kg

Empresa: Automex SAS
Creado Por:
Teléfono:

Datos: 24/03/2023

99087480 CM 10-1 A-S-A-E-AQQE E-A-A-N 60 Hz

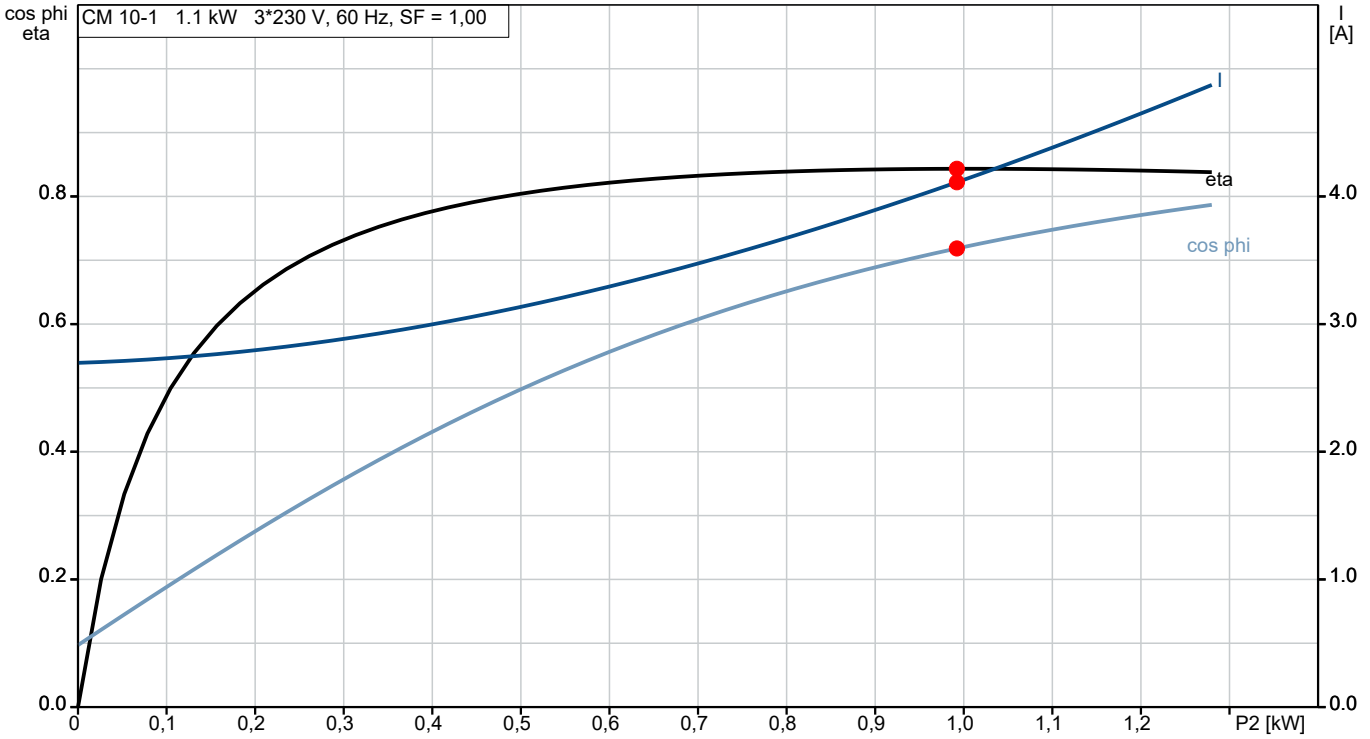

P2 = 0.992 kW
cos phi = 0.72
Eta = 84.3 %
I = 4.11 A

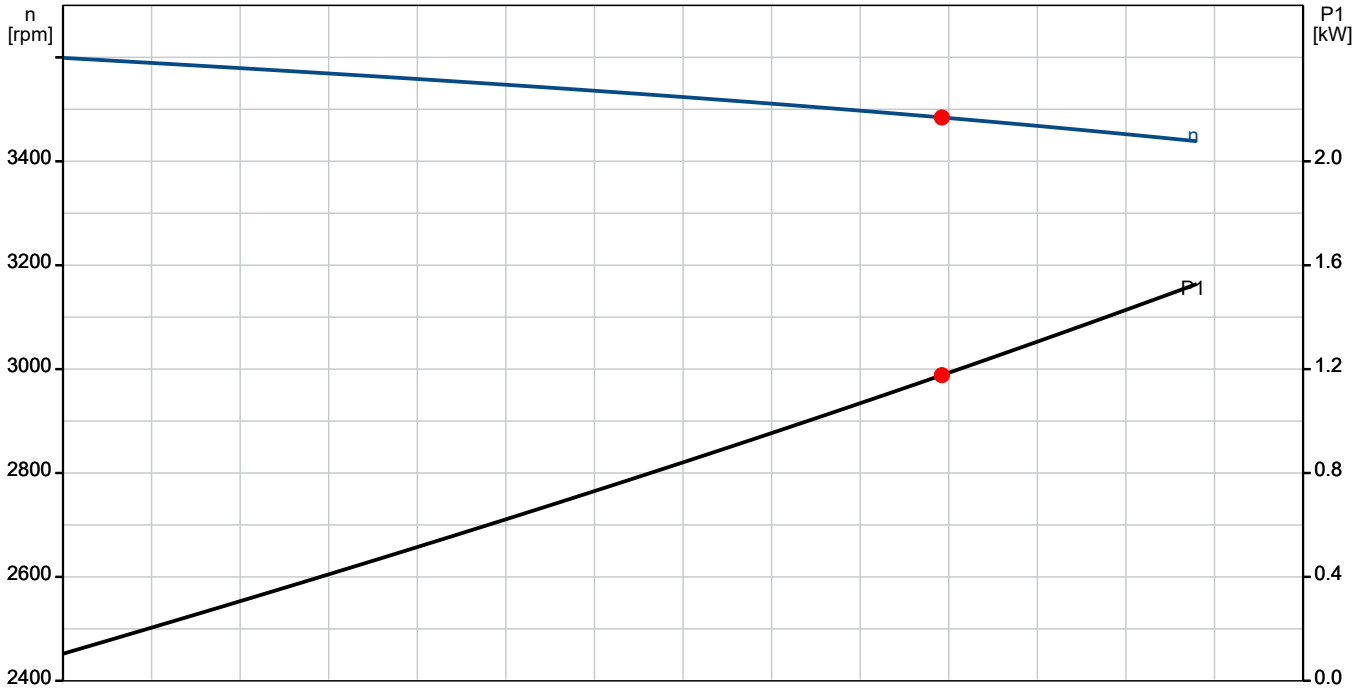

P1 = 1.177 kW
n = 3484 rpm

Empresa: Automex SAS
Creado Por:
Teléfono:

Datos: 24/03/2023

99087480 CM 10-1 A-S-A-E-AQQE E-A-A-N 60 Hz

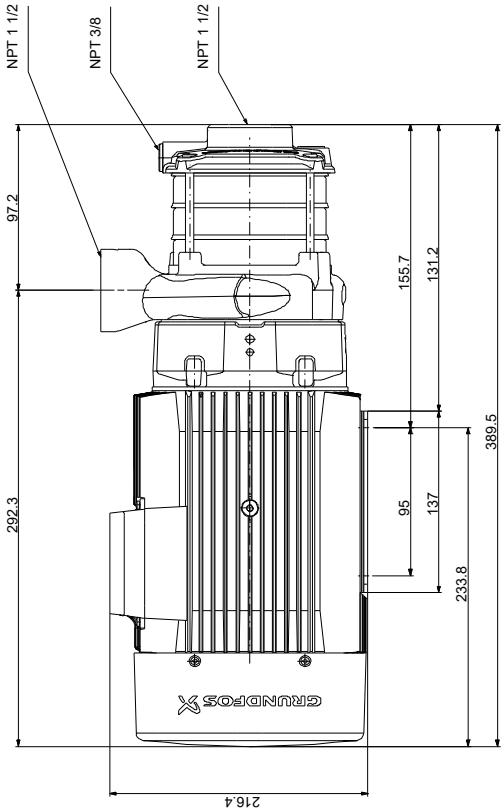

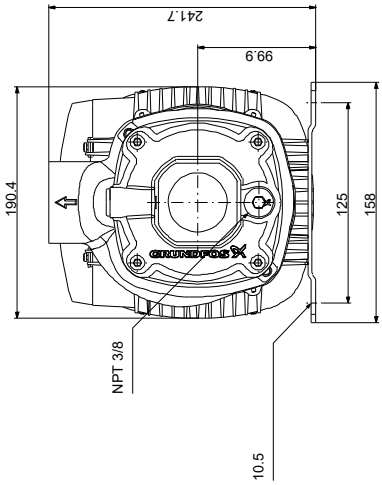

Nota: todas las unidades están en [mm] a menos que se indiquen otras. Exención de responsabilidad: este esquema dimensional simplificado no muestra todos los detalles.