AQUA PAK®

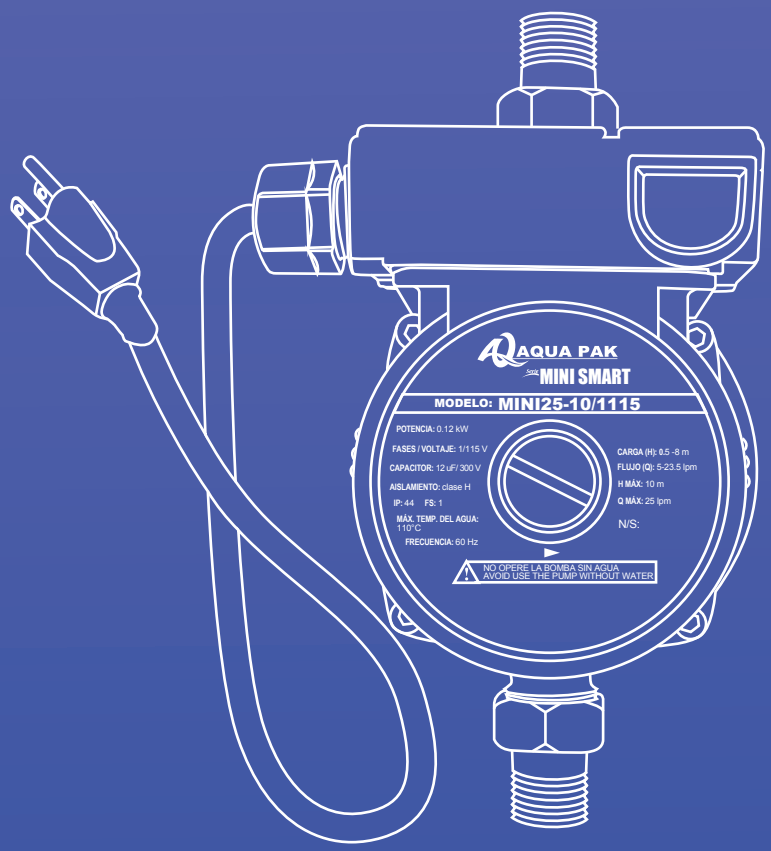

SERIE MINI SMART

MINI25-10/1115 y MINI60-12/1127

PRESURIZADOR AUTOMÁTICO

NORMAS:

NMX-J-521/2-41-ANCE-2011 NMX-J-521-1-ANCE-2012, IEC 60335-1:1999/AMD2:1999, IEC 60335-1:2001+AMD1 :2004+AMD2:2006 CSV, IEC 60335:2010

FICHA TÉCNICA

AQUA PAK®

SERIE MINI SMART

MINI25-10/1115 y MINI60-12/1127

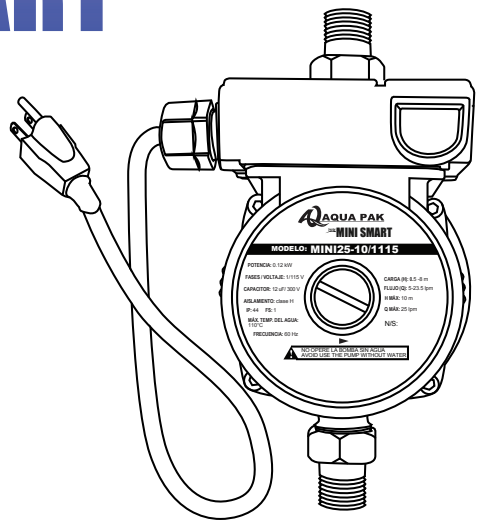

ESPECIFICACIONES

La bomba MINISMART es un equipo automático y sencillo de presurización, ideal para instalaciones en donde se requiere que la presión de agua sea mayor a la disponible.

APLICACIONES

- Ideal para aumento de presión
- Calentadores de paso

VENTAJAS

- Aumenta la presión de agua en forma automática
- Encendido y apagado automático en función del flujo
- Fácil instalación
- No requiere mantenimiento
- Operación silenciosa
- Bajo costo de operación
- Protección contra trabajo en seco
- Sensor de flujo para funcionamiento automático
- Incluye tuercas unión en bronce para conexión de tuberías
- Servicio continuo

CARACTERÍSTICAS DE CONSTRUCCIÓN

- Cuerpo hidráulico en hierro vaciado
- Eje de la bomba fabricada en porcelana
- Impulsor en polipropileno
- Bujes en cerámica

MOTOR

- Asíncrono, dos polos
- Protección IP 44
- Aislamiento clase H
- Incluye 1.2 m de cable tomacorriente con clavija

CARACTERÍSTICAS DE OPERACIÓN

Temperatura máxima del fluido:	110°C
Temperatura ambiente mínima admisible:	5°C
Máxima temperatura ambiente:	40°C
Máxima presión de operación:	87 psi (6 bar)
Mínima presión de operación:	3 psi (0.2 bar)
Altura sobre el nivel del mar para la cual está diseñada la máquina:	1,000 metros.
Posición de trabajo (vertical u horizontal):	Vertical

DESCRIPCIÓN DEL CÓDIGO

MINI 60 - 12 / 1 127

- **Serie**
- **Máximo flujo** (lpm) = 60lpm
- **Máxima carga** (m) = 12m
- **Número de fases** 1 = 1 fase
- **Voltaje del motor** 127 = 127V

CURVAS DE OPERACIÓN

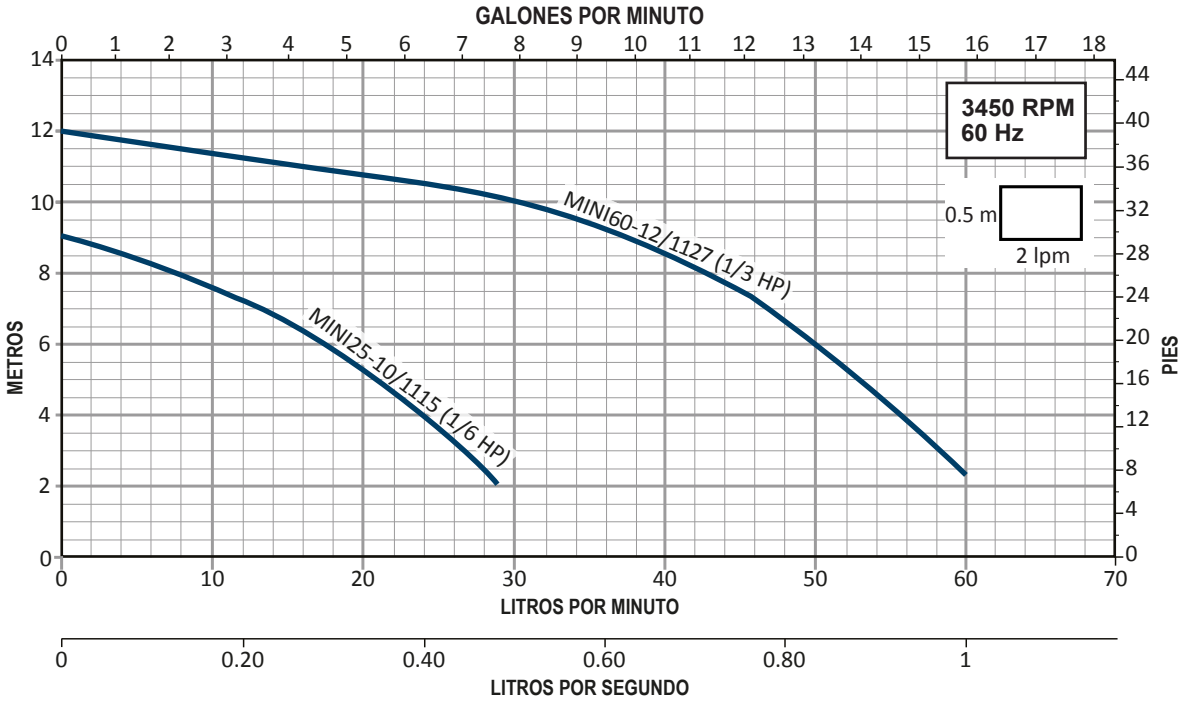

TABLA DE ESPECIFICACIONES

CÓDIGO	HP	WATTS	FASES X VOLTS	AMP.	CORRIENTE DE ARRANQUE	TORQUE		CONEXIONES	FLUJO MÁXIMO		CARGA MÁXIMA	
						OPERACIÓN	ARRANQUE		lpm	gpm	m	psi
MINI25-10/1115	1/6	120	1 X 115	0.9	5.4	0.934	0.46	1/2” x 1/2”	29	7.6	9	12.7
MINI60-12/1127	1/3	245	1 X 127	2.2	13.2			3/4" x 3/4"	60	15.8	12	17

DIMENSIONES Y PESOS

CÓDIGO	DIMENSIONES (mm)			PESOS (kg)
	A	B	C	
MINI25-10/1115	114.3	127	165.1	2.8
MINI60-12/1127	180	147	147	5

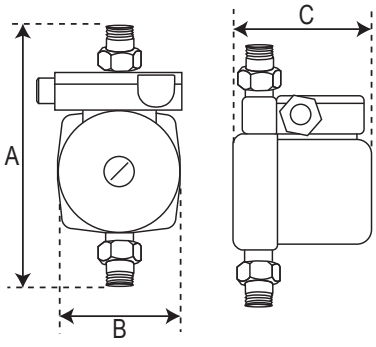

MINI25-10/1115

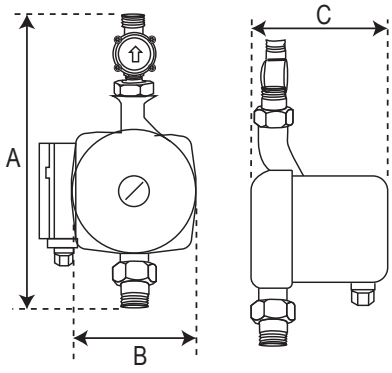

MINI60-12/1127

AQUA PAK®

MINI SMART

1 AÑO DE GARANTÍA

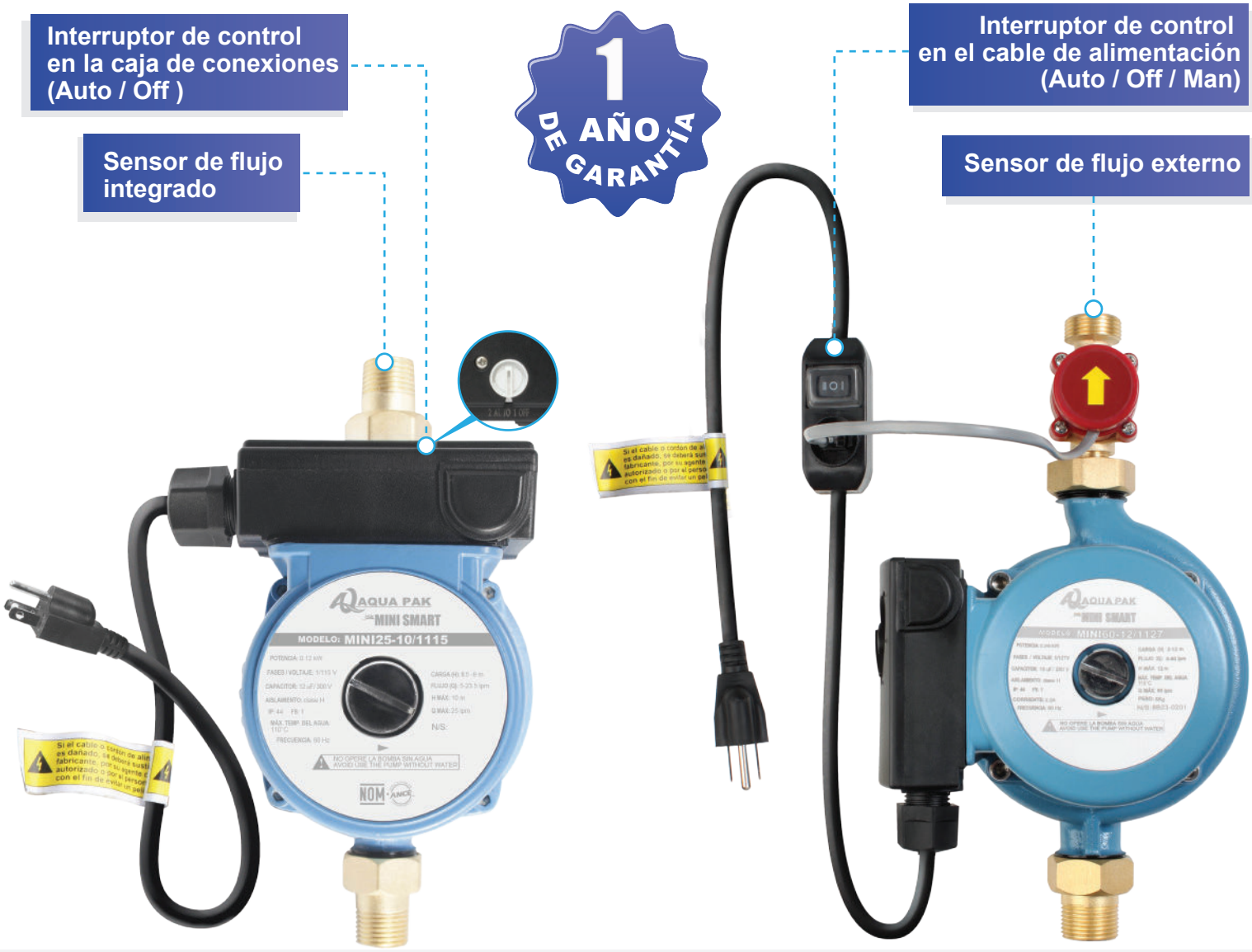

- Incluye 1.2 m de cable tomacorriente con clavija
- Tuercas unión en bronce para una fácil instalación

PRESURIZADOR AUTOMÁTICO

AUMENTA LA PRESIÓN DEL AGUA EN FORMA AUTOMÁTICA

AQUA PAK®

FTAQ-MINS-1806111