panda®
POOL PRODUCTS



FILTROS DE ARENA
CONSTRUIDOS EN PLÁSTICO

FICHA TÉCNICA

panda® POOL PRODUCTS

FILTROS DE ARENA EN PLÁSTICO REFORZADO

GARANTÍA 2 AÑOS
EN LA VÁLVULA

GARANTÍA 5 AÑOS
EN EL CUERPO DEL FILTRO

Filtro de arena con nuevo diseño fabricado en plástico reforzado, ideal para recirculación en piscinas residenciales y mantener el agua libre de sólidos.



- **Incluye válvula selectora de 6 vías (7 posiciones) de fácil montaje al tanque.**
- **Resistente a agentes químicos, condiciones atmosféricas y rayos UV.**
- **Drenaje en la parte inferior del filtro, diseñado para evitar la pérdida de media filtrante.**
- **Modelos equipados con manómetro.**
- **Conexión para cementar con racor integrado.**

CONSTRUCCIÓN

- Cuerpo de plástico inyectado en una sola pieza.
- Válvula en polietileno de alta densidad (HPDE).
- Empaques en EPDM.
- Todos sus componentes internos son moldeados en PVC.
- Tornillería en acero inoxidable.
- Filtro polimérico con gran solidez

OPERACIÓN

- Presión de operación: 20 psi (1.38 bar)
- Máxima presión de operación: 36 psi (2.48 bar)
- Temperatura máxima del agua: 40°C (104°F)

7 FUNCIONES EN UNO

FILTRACIÓN · RETROLAVADO · ENJUAGUE · RECIRCULACIÓN · CERRADO · DESAGÜE · INVIERNO

TABLA DE ESPECIFICACIONES

CÓDIGO	DIÁMETRO NOMINAL (pulg/mm)	FLUJO MÁXIMO RECOMENDADO			VOLUMEN PISCINA EN LITROS		CARGA DE ARENA RECOMENDADA (kg)	ÁREA DE FILTRADO (m^2)
		m^3/h	gpm	l/min	6 HORAS DE FILTRADO	8 HORAS DE FILTRADO		
FPBP-12T	12" / 305	4.8	21.1	80.0	35,042	46,722	19	0.07
FPBP-14T	14" / 355	5.7	25.0	94.6	40,883	54,510	27	0.1
FPBP-16T	16" / 406	7.9	35.0	132.0	47,400	63,200	45	0.13

CARGA DE ZEOLITA PARA SISTEMAS DE FILTRACIÓN EN PISCINAS

CÓDIGO	DIÁMETRO NOMINAL (pulg/mm)	SUPERFICIE DE FILTRACIÓN (ft^2)	FLUJO DE SERVICIO		FLUJO DE RETROLAVADO	CARGA DE ZEOLITA (kg)	OPCIONAL: CARGA MIXTA PARA UN MEJOR DESEMPEÑO	
			8.5 gpm/ft^2	10 gpm/ft^2	10 - 12 gpm/ft^2		ZEOLITA (kg)	GRAVA (kg)
FPBP-12T	12" / 305	0.93	7.84	9.22	11.07	10	9	3
FPBP-14T	14" / 355	1.08	9.15	10.76	12.91	14	11	4
FPBP-16T	16" / 406	1.40	11.89	13.99	16.79	21	16	5

DIMENSIONES Y PESOS

CÓDIGO	CONEXIONES (pulgadas)	DIMENSIONES (mm/pulg)			PESO (kg)
		A	B	C	
FPBP-12T	Cementar 1.5" (H)	430 / 17"	305 / 12"	560 / 22"	4.4
FPBP-14T		460 / 18"	355 / 14"	600 / 24"	4.9
FPBP-16T		557 / 22"	406 / 16"	700 / 28"	6.4

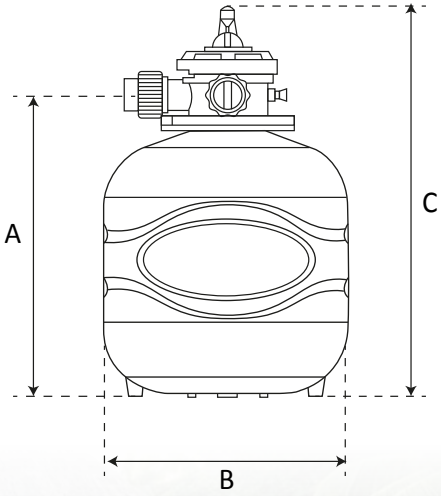



¡El mejor filtro para tu mejor momento!